Caldaia a condensazione a gas
ad alta potenza

VITODENS 200-W

VIESSMANN
climate of innovation

Riscaldamento
Industria
Refrigerazione

Caldaia a condensazione a gas ad alta potenza

Vitodens 200-W da 49 a 594 kW

Vitodens 200-W: generatore a condensazione a gas ad alta potenza per installazione singola o in cascata

Vitodens 200-W: caldaia murale a condensazione a gas

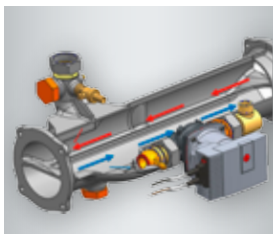

Collettore idraulico Vitomodul 200-W a doppia camera con gruppo pompa premontato

Vitodens 200-W è un generatore a condensazione a gas ideale per impianti nuovi o da riqualificare, dove la centrale termica è difficilmente accessibile o ha delle dimensioni ridotte. È particolarmente adatto nel caso in cui è richiesta un'elevata modulazione della potenza per il riscaldamento.

Cuore della caldaia a condensazione è lo scambiatore di calore Inox Radial in acciaio inossidabile ad alte prestazioni e resistente alla corrosione. Brevettato da Viessmann, lo scambiatore permette di condensare i fumi attraverso un unico passaggio: questo significa ridurre i tempi di manutenzione e assistenza. La sua forma e il tipo di materiale permettono un effetto autopulente.

Il bruciatore cilindrico MatriX, concepito e realizzato da Viessmann, e il sistema di controllo della combustione Lambda Pro Control assicurano lunga durata ed elevati rendimenti grazie all'adattamento automatico a qualsiasi tipologia di gas impiegato.

Caratteristiche tecniche

- Potenzialità Vitodens 200-W: da 12 a 150 kW
- Potenzialità Vitomodul 200-W (configurazione modulare): da 12 a 594 kW
- Rendimento stagionale 98%(Hs) /109%(Hi)
- Campo di modulazione fino a 1:5 Vitodens 200-W e fino a 1:29 Vitomodul 200-W
- Versione Vitomodul 200-W con telaio per installazione libera all'interno del locale tecnico
- Versione Vitomodul 200-W con staffe per installazione a parete

I vantaggi in sintesi

- Possibilità di telegestione dell'impianto tramite App (Vitodens 200-W) o Vitodata 100 (Vitodens 200-W e Vitomodul 200-W)
- Silenziosità imbattibile, grazie alla conformazione del corpo caldaia con un unico passaggio fumi per la condensazione
- Elevata flessibilità e facilità d'installazione
- Tempi ridotti per l'installazione, grazie al nuovo collettore a doppia camera con gruppo pompa già montato
- Possibilità di collegare fino a un massimo di sei generatori

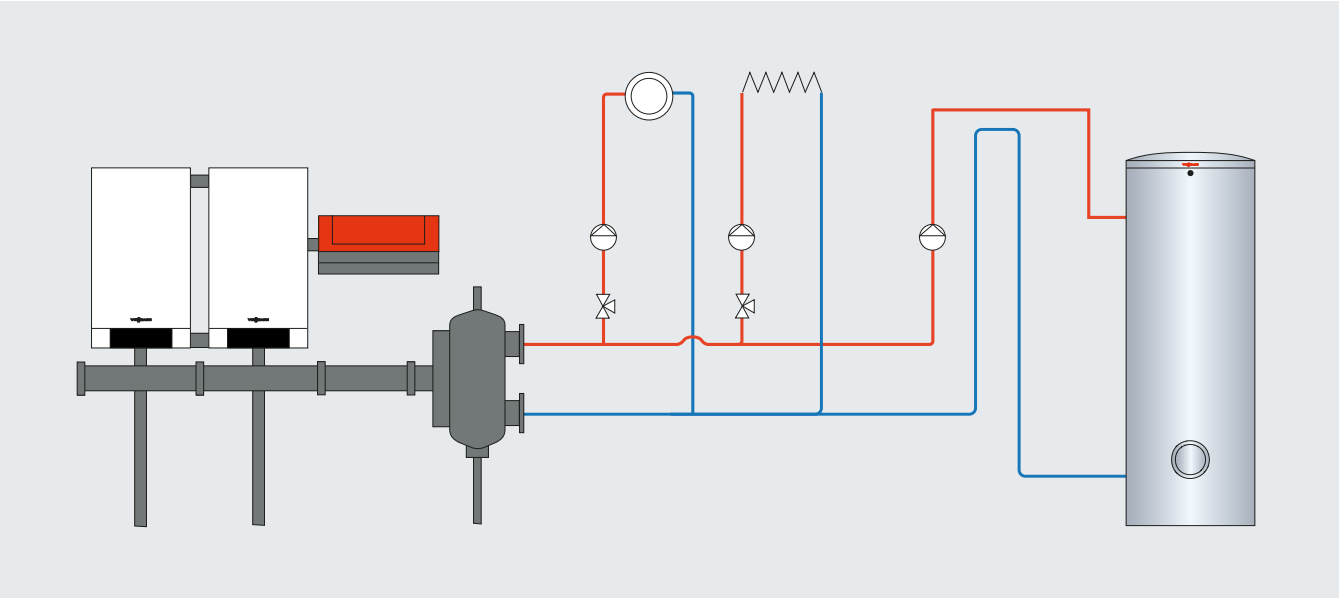

Vitomodul 200-W: schemi di applicazione

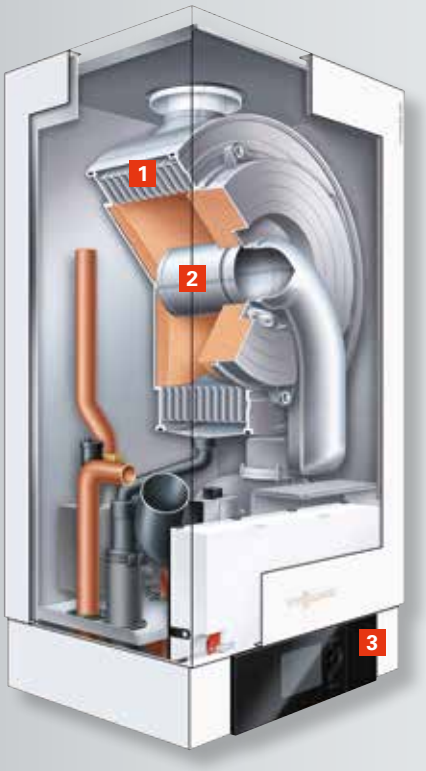

Vitodens 200-W
Versione da 49 a 99 kW

Vitodens 200-W
Versione da 120 a 150 kW

Vitodens 200-W

1. Scambiatore di calore Inox-Radial
2. Bruciatore cilindrico MatriX
3. Regolazione Vitotronic

Classe A+

con telecomando Vitotrol 200 o 300

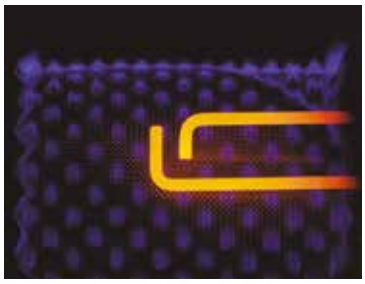

Matrix

Bruciatore cilindrico Matrix con controllo della combustione Lambda ProControl: rendimenti e affidabilità elevati con tutti i tipi di gas

Inox Radial

Tecnica della condensazione Viessmann: lo scambiatore Inox Radial, sinonimo di qualità e alta efficienza.

Collettore Vitomodul 200-W

Nuovo gruppo idraulico con un unico collettore a doppia camera e circolatore pre-montato: compattezza, minori dispersioni e ridotti tempi di installazione.

Per approfondire la conoscenza della caldaie a condensazione Vitodens partecipate ai corsi dell'Accademia Viessmann.
Per maggiori informazioni visitate il nostro sito **www.viessmann.it**

climate of innovation

Sede
Viessmann Srl
Via Brennero, 56 - 37026
Balconi di Pescantina (VR)
Tel. 045 6768999
Fax 045 6700412
info@viessmann.it
www.viessmann.it

Dati Tecnici
Vitodens 200-W

Vitodens 200-W		49	60	80	99	120	150
Potenzialità utile (50/30°C)	kW	12 -49	12 -60	20 -80	20 - 99	32 - 120	32 -150
Potenzialità utile (80/60°C)	kW	10,9 - 45,0	10,9 - 55,2	18,1 - 74,1	18,1 -90,9	29,1 - 110,9	29 - 136
Potenzialità al focolare	kW	11,2 - 45,7	11,2 - 56,2	18,8 - 75,0	18,8 - 92,9	30 - 113,3	30 -142
Dimensioni d'ingombro							
Profondità	mm	380	380	530	530	690	690
Larghezza	mm	480	480	480	480	600	600
Altezza	mm	850	850	850	850	900	900
Peso	kg	65	65	83	83	130	130
Contenuto d'acqua	l	7	7	12,8	12,8	15	15
Classe energetica		A	A	–	–	–	–

Vitomodul 200-W	Mod.	2x49	2x60	2x80	2x99	3x49	3x60	3x80	3x99	4x80	4x99	5x80	5x99	6x99
Potenzialità utile (50/30°C)	kW	12 -98	12 - 120	20 -160	20 - 198	12 -147	12 - 180	20 -240	20 - 297	20 -320	20 - 396	20 -400	20 - 495	20 - 594
Potenzialità utile (80/60°C)	kW	10,9 - 90,0	10,9 - 110,4	18,1 - 148,2	18,1 - 181,8	10,9 - 135,0	10,9 - 165,6	18,1 - 222,3	18,1 - 272,7	18,1 - 296,4	18,1 - 363,6	18,1 - 370,5	18,1 - 454,5	18,1 - 545,4
Potenzialità al focolare	kW	11,2 - 91,4	11,2 - 112,4	18,8 - 150,0	18,8 - 185,8	11,2 - 137,1	11,2 - 168,6	18,8 - 225,0	18,8 - 278,7	18,8 - 300,0	18,8 - 371,6	18,8 - 375,0	18,8 - 464,5	18,8 - 557,4
Dimensioni d'ingombro														
Altezza "H" versione con equilibratore (senza collettore fumi)	mm	1600 - 1750												
Altezza "H" versione uscita diretta (senza collettore fumi)	mm	1450 - 1600 -1750												
Profondità (misura c)	mm	511	511	661	661	511	511	661	661	661	661	661	661	661
Larghezza con equilibratore (misura b1)	mm	2175	2175	2175	2175	2755	2755	2755	2755	3335	3335	3915	3915	4495
Larghezza uscita diretta (misura b2)	mm	1819	1819	1819	1819	2399	2399	2399	2399	2979	2979	3559	3559	4139
Attacco collettore fumi	mm	200	200	200	200	200	200	200	200	200	200	250	250	250

Versione con equilibratore

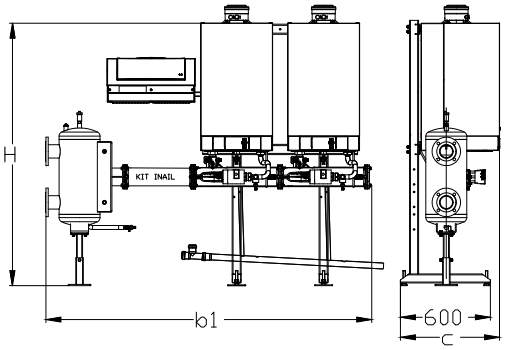
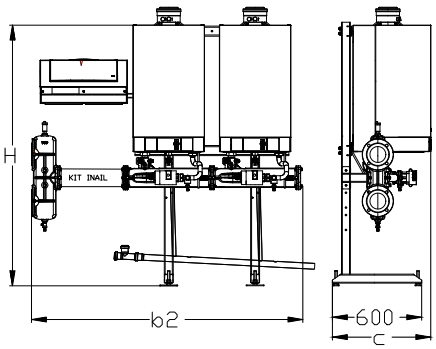
Versione uscita diretta flangiata DN 100