Caldaia a basamento a condensazione a gas

VITOCROSSAL 200
TIPO CM2C

Caldaia a basamento
a condensazione
a gas

Vitocrossal 200 (tipo CM2C)
da 87 a 311 kW

La caldaia a condensazione a gas Vitocrossal 200 CM2C, grazie alla sua struttura e alle sue nuove caratteristiche tecniche, è ideale per la riqualificazione degli impianti centralizzati

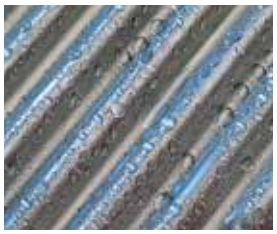

Scambiatore di calore Inox-Crossal in acciaio inossidabile

Vitocrossal 200 tipo CM2C è una caldaia a condensazione a gas disponibile da 87 a 311 kW con elevate prestazioni e ottimo rapporto qualità-prezzo. La temperatura massima d'esercizio fino a 95° C, la pressione massima d'esercizio fino a 6 bar e la possibilità di avere la versione con uno o due attacchi sul ritorno assicura una grande flessibilità d'impiego.

Vitocrossal 200 è costituita da elementi di eccellente qualità, sviluppati interamente all'interno dell'azienda Viessmann, come ad esempio le superfici di scambio termico Inox-Crossal e il bruciatore MatriX semisferico oppure cilindrico. Tutti i modelli possono essere forniti in versione a camera aperta o stagna.

Innovazione e comfort
La nuova regolazione, con display touch, schermo da 5" e design moderno, rende trasparente il consumo energetico tramite Energy Cockpit. L'utente è così informato dei consumi e dalla resa di un eventuale impianto solare. Inoltre, grazie alla spina LAN integrata nella regolazione, è possibile collegare la caldaia a un router per la telegestione dell'impianto.

Impianti a più caldaie
Per impianti a partire da 87 kW, le caldaie Vitocrossal 200 possono funzionare in cascata. La regolazione Vitotronic 300 CM1E integrata nella caldaia Master gestisce la cascata fino a un massimo di otto generatori.

Caratteristiche tecniche
- Potenzialità: da 80 a 318 kW
- Rendimento stagionale: 98%(Hs) /109%(Hi)
- Campo di modulazione fino a 1:5
- Regolazione touch screen a colori con Energy Cockpit e connessione LAN per collegamento a internet

I vantaggi in sintesi
- Grazie all'ampio contenuto d'acqua non è necessaria la portata volumetrica minima o l'equilibratore idraulico
- Versione con due attacchi per diminuire la temperatura fumi e quindi aumentare l'efficienza della caldaia negli impianti misti (alta e bassa temperatura)
- Tutti gli attacchi idraulici sono allacciabili dall'alto
- Buona accessibilità di tutti i componenti di manutenzione
- Elevata affidabilità e usura minima grazie ad ampio contenuto d'acqua
- Minori problemi dovuti all'instabilità nella rete idraulica e ai depositi di calcare dovuti ad acqua di qualità non eccellente (6 bar, ampie intercapedine lato acqua)
- Superfici di scambio termico Inox-Crossal resistenti alla corrosione con effetto autopulente

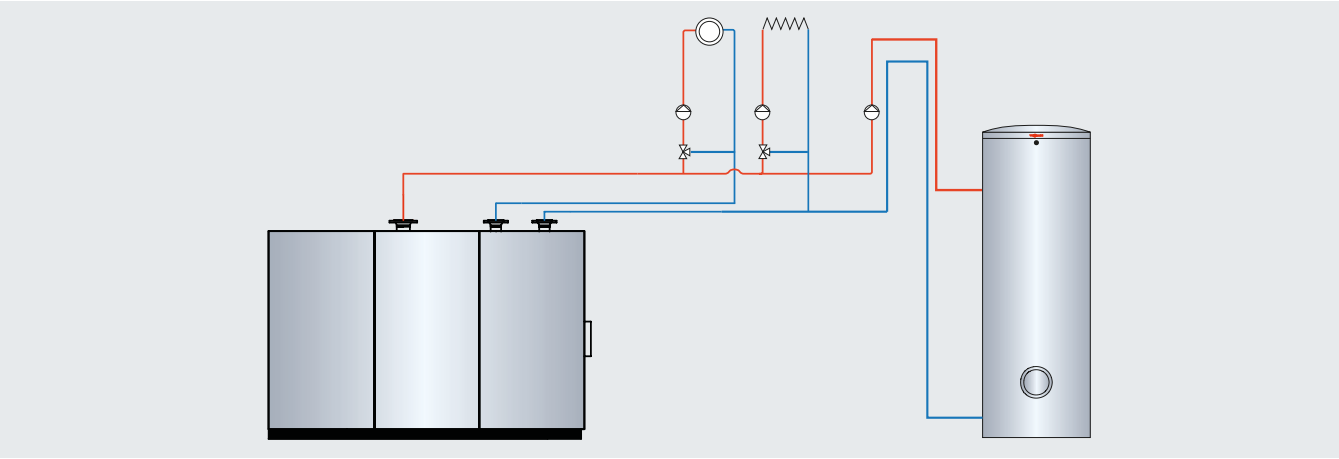

Vitocrossal 200: schema di applicazione

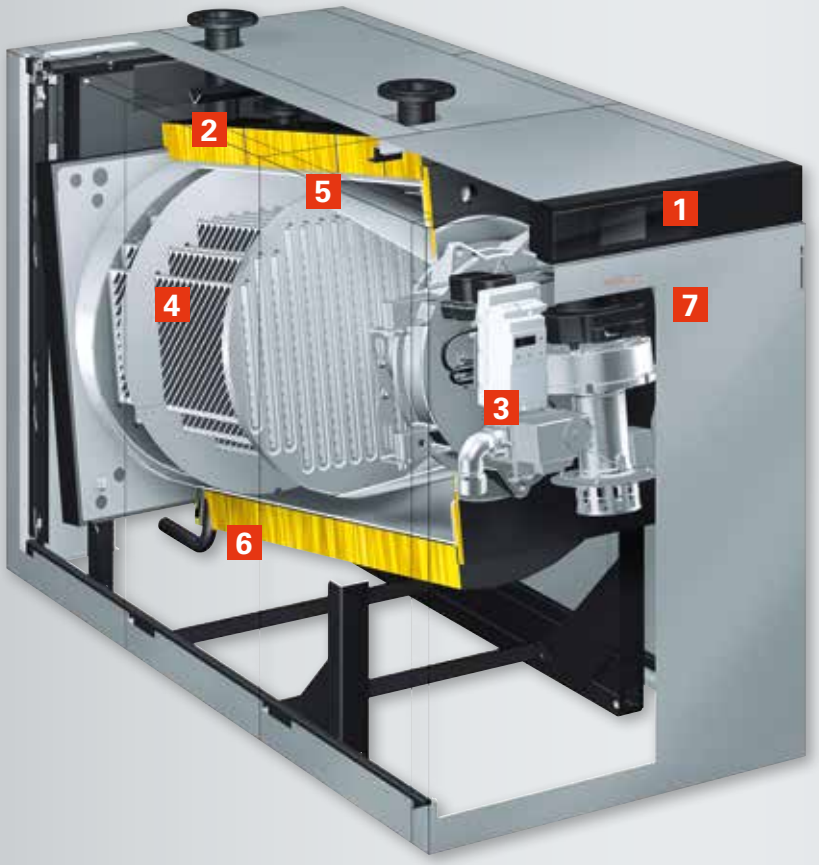

Vitocrossal 200 Tipo CM2C
da 87 a 311 kW

Vitocrossal 200 CM2C

1. Regolazione Vitotronic touch screen
2. Due attacchi di ritorno
3. Bruciatore MatriX
4. Scambiatore di calore Inox-Crossal in acciaio inossidabile
5. Ampie intercapedini lato acqua con buona circolazione interna naturale
6. Isolamento termico altamente efficace
7. Mantello caldaia

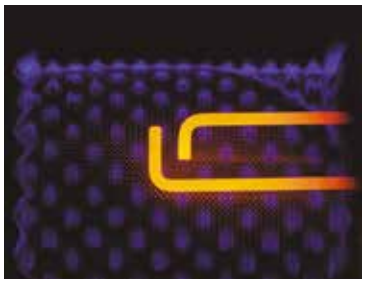

Bruciatore MatriX

Bruciatore Matrix:
- fino a 142 kW versione semisferico per funzionamento a metano
- da 186 kW versione cilindrico per funzionamento a metano e GPL

Vitotronic touch screen

Nuova regolazione Vitotronic touch screen a colori con software Energy Cockpit per informare l'utente su rendimenti e consumi e collegamento LAN per connessione internet della caldaia

Mantello caldaia

Nuovo mantello dal design rinnovato per facilitare e ridurre i tempi della manutenzione, grazie ai mantelli laterali scorrevoli e alla copertura superiore con apertura a ribalta

Per approfondire la conoscenza della caldaie a condensazione a gas Vitocrossal partecipate ai corsi dell'Accademia Viessmann. Per maggiori informazioni visitate il nostro sito **www.viessmann.it**

Viessmann Srl
Via Brennero 56
37026 Balconi di Pescantina (VR)
Tel 045 6768999
Fax 045 6700412
info@viessmann.it
www.viessmann.it

Dati tecnici

Vitocrossal 200, Tipo CM2C

Campo di potenzialità utile (50/30 °C)	kW	29–87	38–115	47–142	37–186	62–246	62–311
Campo di potenzialità utile (80/60 °C)	kW	27–80	35–105	43–130	34–170	56–225	57–285
Dimensioni (totaii)							
Lunghezza (k)	mm	1774	1774	1774	1793	1793	1793
Larghezza (q)	mm	810	810	810	910	910	910
Altezza (n)	mm	1178	1178	1178	1277	1277	1277
Pressione d'esercizio massima	bar	6	6	6	6	6	6
Temperatura d'esercizio massima	°C	95	95	95	95	95	95
Contenuto d'acqua	litri	225	225	221	306	292	279
Peso complessivo	kg	348	350	351	397	409	422

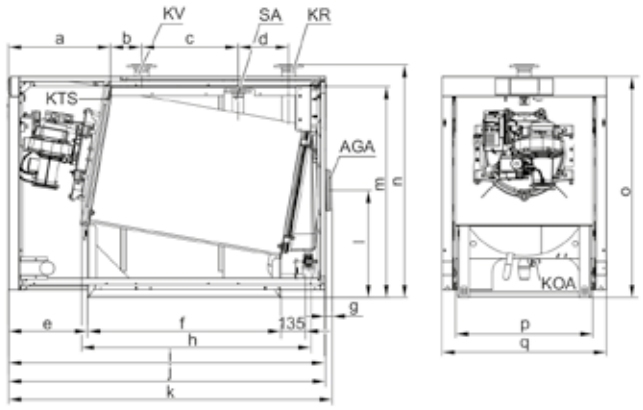

AGA Scarico fumi
E Scarico
KOA Scarico condensa
KR Ritorno caldaia
KTS Sensore temperatura caldaia
KV Mandata caldaia
RLU Attacco adduzione aria, ∅ 150 mm per funzionamento a camera stagna (accessorio)
SA Attacco di sicurezza (valvola di sicurezza) per gruppo di sicurezza o per 2" attacco di ritorno

Potenzialità utile	a	b	c	d	e	f	h	i	k	l	m	n	p	q
kW	mm	mm	mm	mm	mm	mm	mm	mm	mm	mm	mm	mm	mm	mm
87	565	172	537	280	455	1073	1281	1786	1774	539	1060	1178	660	810
115	565	172	537	280	455	1073	1281	1786	1774	539	1060	1178	660	810
142	565	172	537	280	455	1073	1281	1786	1774	539	1060	1178	660	810
186	565	173	534	280	437	1072	1291	1748	1793	588	1159	1277	760	910
246	565	173	534	280	437	1072	1291	1748	1793	588	1159	1277	760	910
311	565	173	534	280	437	1072	1291	1748	1793	588	1159	1277	760	910