Caldaia a condensazione a gas

VITOCROSSAL 100

Vitocrossal 100
da 80 a 636 kW

Generatore a condensazione a gas compatto a basamento con alto contenuto d'acqua ideale per i nuovi impianti e per le riqualificazioni

Versione in doppia in un unico mantello come unico generatore

Bruciatore modulante cilindrico MatriX con regolazione della combustione Lambda Pro Control

Vitocrossal 100 è un generatore a condensazione a gas ad alto contenuto d'acqua ideale per impianti nuovi o da riqualificare anche nel caso di centrali termiche poco accessibili. La caldaia da 318 kW occupa una superficie di soli 0,8 m²; è disponibile con potenzialità da 80 a 636 kW.

Cuore della caldaia a condensazione è il nuovo scambiatore di calore Integral-Spalt in acciaio inossidabile ad alte prestazioni e resistente alla corrosione. Brevettato da Viessmann, questo scambiatore permette una trasmissione del calore e una condensazione altamente efficienti. Inoltre, la superficie liscia in acciaio inossidabile e il passaggio dei fumi dall'alto verso il basso consentono un effetto autopulente.

Il bruciatore cilindrico MatriX, concepito e realizzato da Viessmann e il sistema di controllo della combustione Lambda Pro Control assicurano lunga durata ed elevati rendimenti, grazie all'adattamento automatico a qualsiasi tipologia di gas metano impiegato.

Caratteristiche tecniche

- Potenzialità: da 80 a 318 kW
- Rendimento stagionale: 98%(Hs) /109%(Hi)
- Campo di modulazione fino a 1:5
- Versione doppia in unico mantello fino a 636 kW fornita con targhetta come unico generatore

I vantaggi in sintesi

- Flessibilità di impiego, con temperature d'esercizio fino a 95 °C e pressione d'esercizio pari a 6 bar
- Grazie all'ampio contenuto d'acqua non è necessaria la portata volumetrica minima o l'equilibratore idraulico
- Rendimento elevato grazie al Lambda Pro Control
- Possibilità di telegestione dell'impianto tramite App (versione singola) o Vitodata 100 (versione singola o in cascata)

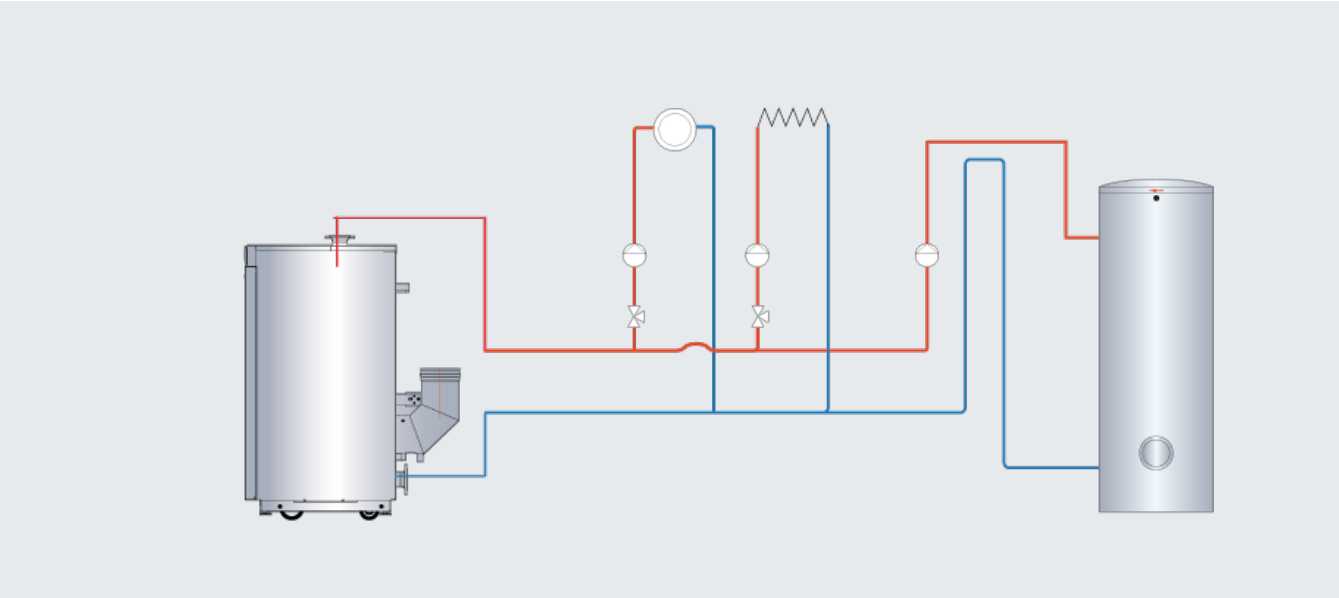

Vitocrossal 100: schema di applicazione

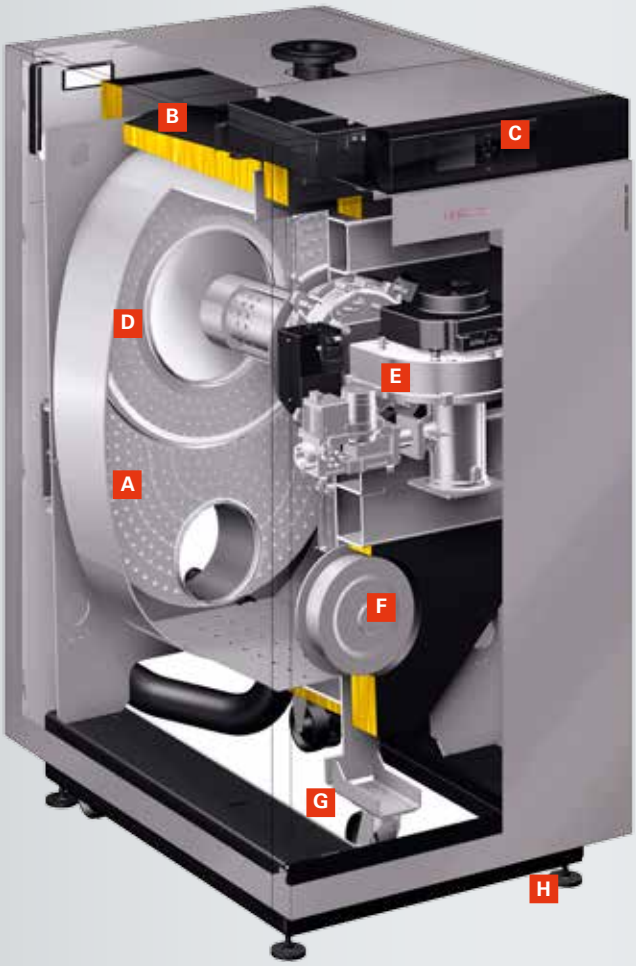

Vitocrossal 100 Tipo CI1
da 80 a 318 kW

Vitocrossal 100

- **A** Superfici di scambio Integral-Spalt in acciaio inossidabile
- **B** Isolamento termico altamente efficiente
- **C** Regolazione digitale di caldaia Vitotronic
- **D** Ampie intercapedini lato acqua
- **E** Bruciatore modulante cilindrico MatriX con regolazione della combustione Lambda Pro Control
- **F** Apertura di ispezione per una facile manutenzione
- **G** Rotelle integrate
- **H** Piedini regolabili in altezza

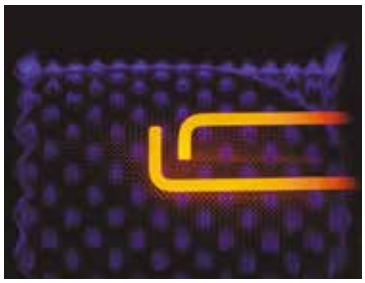

Lambda ProControl

Bruciatore cilindrico Matrix e controllo della combustione Lambda ProControl: rendimenti e affidabilità elevati con tutti i tipi di gas metano

Integral-Spalt

Elevata sicurezza d'esercizio e lunga durata grazie alla superficie di scambio termico in acciaio inox per una trasmissione del calore e una condensazione altamente efficienti. Brevetto Viessmann

318 kW in 0,8 m²

Vitocrossal 100 è una caldaia a elevato contenuto d'acqua con ingombri limitati che ne facilitano il trasporto in qualsiasi centrale termica, anche grazie alle rotelle integrate

Per approfondire la conoscenza della caldaie a condensazione Vitocrossal partecipate ai corsi dell'Accademia Viessmann.
Per maggiori informazioni visitate il nostro sito **www.viessmann.it**

Sede
Viessmann Srl
Via Brennero, 56 - 37026
Balconi di Pescantina (VR)
Tel. 045 6768999
Fax 045 6700412
info@viessmann.it
www.viessmann.it

Dati Tecnici
Vitocrossal 100 CI1

Dati tecnici tipo CI1 **TM/TR = 50/30°C** **TM/TR= 80/60°C**	**16 - 80** **15 - 74**	**32 - 120** **29 - 110**	**32 - 160** **29 - 146**	**48 - 200** **44 - 184**	**48 - 240** **44 - 220**	**64 - 280** **58 - 258**	**64 - 318** **58 - 291**	**kW** **kW**
Temperatura max. d'esercizio	95	95	95	95	95	95	95	°C
Pressione max. d'esercizio **Pressione min. d'esercizio**	6 0,5	6 0,5	6 0,5	6 0,5	6 0,5	6 0,5	6 0,5	bar bar
Dimensioni corpo caldaia Lunghezza/dimensione di introduzione*[1] Larghezza Altezza	 600/450 680 1459	 780/570 680 1459	 780/570 680 1459	 900 680 1459	 900 680 1459	 1010 680 1459	 1010 680 1459	 mm mm mm
Dimensioni totali (senza raccordo caldaia) Lunghezza Larghezza Altezza	 745 750 1500	 875 750 1500	 875 750 1500	 980 750 1500	 980 750 1500	 1090 750 1500	 1090 750 1500	 mm mm mm
Peso Unit	238	295	295	340	340	385	385	kg
Contenuto d'acqua	65	103	103	145	145	180	180	l
NO_x	Classe 6 Nox, < 56 mg/kWh							

*[1] Con listello piedini disassemblato

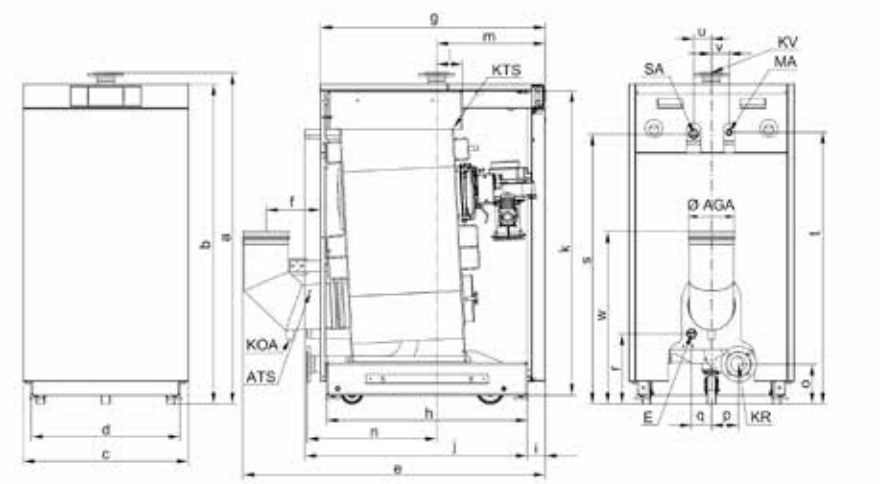

ATS Sensore temperatura gas di scarico
AGA Scarico fumi
E Scarico
KOA Scarico acqua di condensa
KTS Sensore temperatura caldaia
KV Mandata caldaia
MA Manometro
SA Attacco di sicurezza (valvola di sicurezza)

Potenzialità utile	**a**	**b**	**c**	**d**	**e**	**f**	**g**	**h**	**i**	**j**	**m**	**n**	**o**	**p**	**w**	**AGA**	**E**	**KOA**	**KR**	**KV**	**MA**	**SA**
kW	mm	mm	mm	mm	mm	mm	mm	mm	mm	mm	mm	mm	mm	mm	mm	DN	R	Ø mm	PN6 DN	PN6 DN	R	R
80					1024	235	745	570	83	660	491	250	213	110	800							
120 e 160					1148	235	875	682	92	780	500	360	209	110	794				50	50		
200 e 240	1500	1450	750	674	1251	241	980	798	77	900	486	485	183	122	788	200	1 ¼"	32			½ ''	1 ¼
280 e 320					1370	245	1090	910	80	1010	496	588	181	122	783				65	65		